Schroefdraadinserts zelfsnijdend met snijgroef

Artikelbeschrijving/Productafbeeldingen

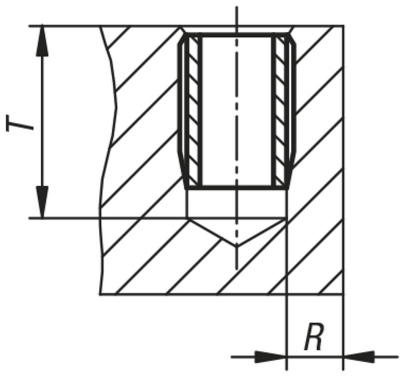

Beschrijving

Grondstof:
Staal of rvs 1.4305.

Uitvoering:
Staal inzetgehard, verzinkt.
Roestvast staal blank.

Opmerking:
Zelfsnijdende schroefdraadinserts voor het samenstellen van hoogbelastbare, slijtvaste en trillingsbestendige schroefverbindingen in materialen met geringe afschuifsterkte zoals bijv. aluminium en aluminiumlegeringen, messing, brons, gietijzer, duroplasten en thermoplasten.

De schroefdraadinserts zijn aan het onderste uiteinde conisch gevormd en hebben een snijgroef. Deze snijden bij het indraaien in een opnamegat het schroefdraad zelf. Dit garandeert een absoluut betrouwbare en vaste verankering in het opnamemateriaal.

Binnendraad D1 conform ISO 6H.

De schroefdraadinserts met snijgroef veren in vele materialen in het snijgroefgebied iets naar binnen. Er ontstaat zo een zeker schroefborgingseffect. Wanneer dit niet is gewenst, adviseren wij de schroefdraadinserts met snijboring.

Tekeningen

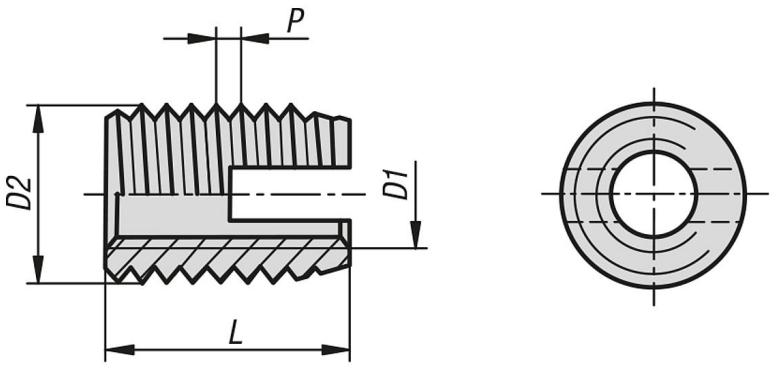

Artikeloverzicht

Bestelnummer	Materiaal basiselement	D1 Binnendraad	D2	L Lengte	P	T min.	R min. bij lichtmetaal	R min. bij gietijzer	R min. bij kunststoffen	Bestelnummer handinbouwgereedschap	Bestelnummer machine-inbouwgereedschap
K0978.03	staal	M3	5	6	0,5	8	1	1,5	1,25	K0978.803	K0978.903
K0978.04	staal	M4	6,5	8	0,75	10	1,3	1,95	1,6	K0978.804	K0978.904
K0978.05	staal	M5	8	10	1	13	1,6	2,4	2	K0978.805	K0978.905
K0978.06	staal	M6	10	14	1,5	17	2	3	2,5	K0978.806	K0978.906
K0978.08	staal	M8	12	15	1,5	18	2,4	3,6	3	K0978.808	K0978.908
K0978.10	staal	M10	14	18	1,5	22	2,8	4,2	3,5	K0978.810	K0978.910
K0978.12	staal	M12	16	22	1,5	26	3,2	4,8	4	K0978.812	K0978.912
K0978.16	staal	M16	20	22	1,5	27	4	6	5	-	K0978.916
K0978.103	rvs	M3	5	6	0,5	8	1	1,5	1,25	K0978.803	K0978.903
K0978.104	rvs	M4	6,5	8	0,75	10	1,3	1,95	1,6	K0978.804	K0978.904

© HEINRICH KIPP WERK GmbH & Co. KG

Schroefdraadinserts zelfsnijdend met snijgroef

Artikeloverzicht

Bestelnummer	Materiaal basiselement	D1 Binnendraad	D2	L Lengte	P	T min.	R min. bij lichtmetaal	R min. bij gietijzer	R min. bij kunststoffen	Bestelnummer handinbouwgereedschap	Bestelnummer machine-inbouwgereedschap
K0978.105	rvs	M5	8	10	1	13	1,6	2,4	2	K0978.805	K0978.905
K0978.106	rvs	M6	10	14	1,5	17	2	3	2,5	K0978.806	K0978.906
K0978.108	rvs	M8	12	15	1,5	18	2,4	3,6	3	K0978.808	K0978.908
K0978.110	rvs	M10	14	18	1,5	22	2,8	4,2	3,5	K0978.810	K0978.910
K0978.112	rvs	M12	16	22	1,5	26	3,2	4,8	4	K0978.812	K0978.912
K0978.116	rvs	M16	20	22	1,5	27	4	6	5	-	K0978.916

© HEINRICH KIPP WERK GmbH & Co. KG