Aandrukspindels met gevulkaniseerd neopreen drukstuk

Artikelbeschrijving/Productafbeeldingen

Beschrijving

Grondstof:
Schroefdraadspindels, schijven en moeren staal.
Drukstuk neopreen.

Uitvoering:
Schroefdraadspindels en schijven verzinkt, moeren gezwart.

Opmerking:
De aandrukspindel K0103.04032 wordt geleverd met één moer.

Tekeningen

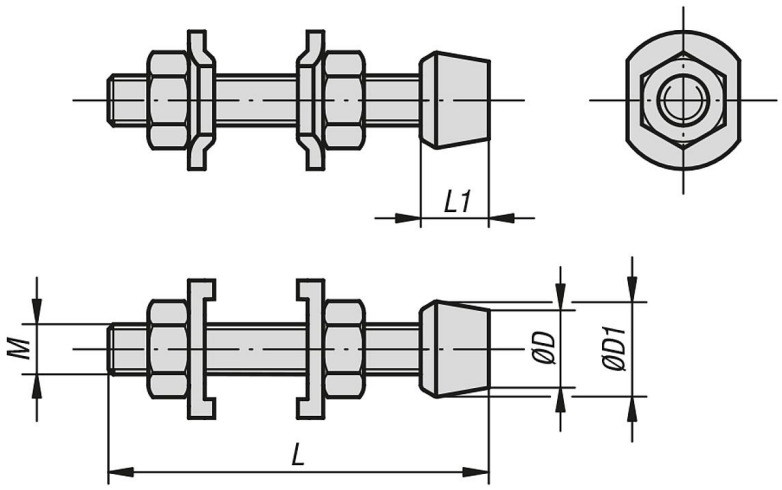

Artikeloverzicht

Aandrukspindels met gevulkaniseerd neopreen drukstuk

Bestelnummer	M	L	L1	D	D1
K0103.04032	M4	32	10	8	12
K0103.05038	M5	38	11	11,5	14
K0103.06045	M6	44	14	10	16
K0103.08065	M8	63	19	13	19
K0103.10085	M10	85	26	15	24
K0103.12100	M12	100	26	25	31

© HEINRICH KIPP WERK GmbH & Co. KG

Aandrukspindels met gevulkaniseerd neopreen drukstuk

Artikeloverzicht

© HEINRICH KIPP WERK GmbH & Co. KG