Spangewrichten afzonderlijk verstelbaar

Artikelbeschrijving/Productafbeeldingen

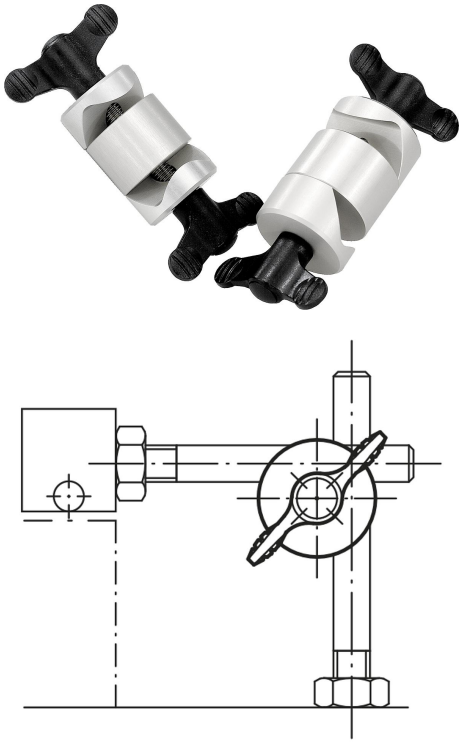

Beschrijving

Grondstof:
Vleugelgreep:
Greep thermoplast, zwartgrijs.
Schroefdraadbout staal 5.8.
Resterende componenten:
Hoogvast aluminium.

Uitvoering:
Staal blauw gepassiveerd.
Aluminium alpaca geëloxeerd.

Opmerking:
Spangewrichten worden gebruikt voor het klemmen van ronde doorsneden (staven, buizen enz.) en kunnen afzonderlijk en traploos versteld worden.
De bewust eenvoudige constructie in combinatie met de vleugelgrepen maken een snelle klemming mogelijk.

Tekeningverwijzing:
1) Vleugelgreep

Tekeningen

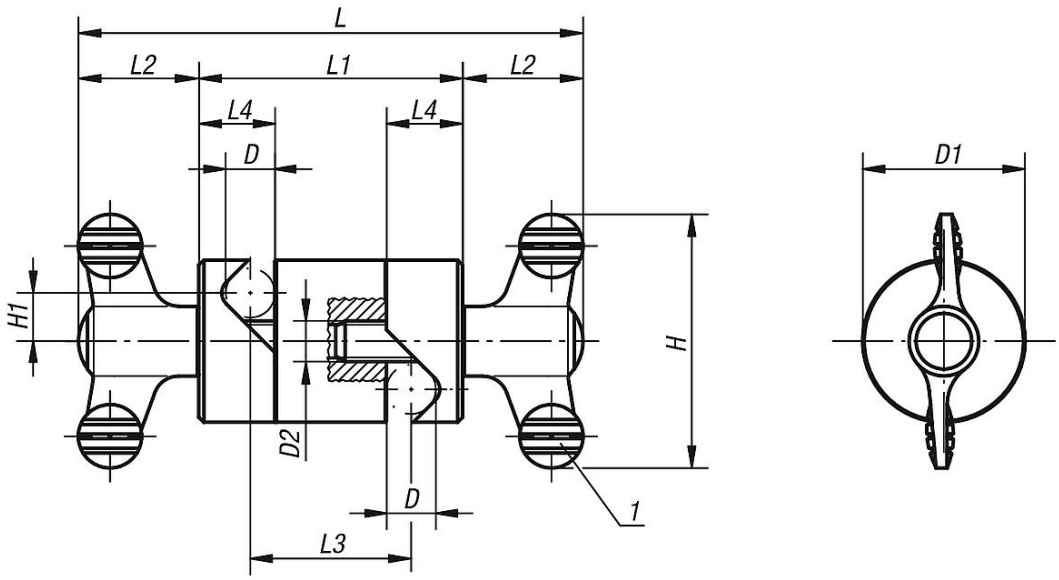

Artikeloverzicht

Spangewrichten afzonderlijk verstelbaar

Bestelnummer	D	D1	D2	H	H1	L	L1	L2	L3	L4
K0134.01	8	28	M8	50	8,5	90	42	24	24	13
K0134.02	10	32	M8	50	9,5	100	52	24	32	15
K0134.03	12	36	M8	50	10,5	104	56	24	34	17

© HEINRICH KIPP WERK GmbH & Co. KG

Spangewrichten afzonderlijk verstelbaar

Artikeloverzicht

Bestelnummer	D	D1	D2	H	H1	L	L1	L2	L3	L4
K0134.04	16	45	M10	75	13,5	143,2	72	35,6	44	22
K0134.05	20	74	M10	75	22	173,2	102	35,6	62	30

© HEINRICH KIPP WERK GmbH & Co. KG