Pendeloplegpennen verstelbaar, met O-ring en verwisselbare inzetstukken en binnenzeskant, vorm O, roestvast stalen inzet met diamant-oppervlak

Artikelbeschrijving/Productafbeeldingen

Beschrijving

Grondstof:
Huis gehard staal.
Kogel roest- en zuurbestendig staal.
Toepassing:
vorm O rvs.

Uitvoering:
Huis gehard en gezwart.
Kogel gehard en blank.
Toepassing:
Vorm O diamantoppervlak vergelijkbaar met schuurkorrel 100.

Opmerking:
De pendeloplegpennen worden gebruikt voor het steunen en spannen van onbewerkte en bewerkte werkstukken.
Daarnaast dienen ze als aanslagen, steunen en drukstukken in de installatie- en gereedschapsbouw.
De kogel kan door lichte druk op de cilinderkopschroef uit de kast worden verwijderd.

Kogel geborgd tegen verdraaien.

Voordelen:
Economisch zeer voordelig door de verwisselbaarheid van de inzetstukken.
De ingebouwde O-ring houdt de kogel vast en verhindert het binnendringen van verontreinigingen en vreemde deeltjes.
Daardoor wordt een gelijkmatige beweging verzekerd.

© HEINRICH KIPP WERK GmbH & Co. KG

Pendeloplegpennen verstelbaar, met O-ring en verwisselbare inzetstukken en binnenzeskant, vorm 0, roestvast stalen inzet met diamant-oppervlak

Tekeningen

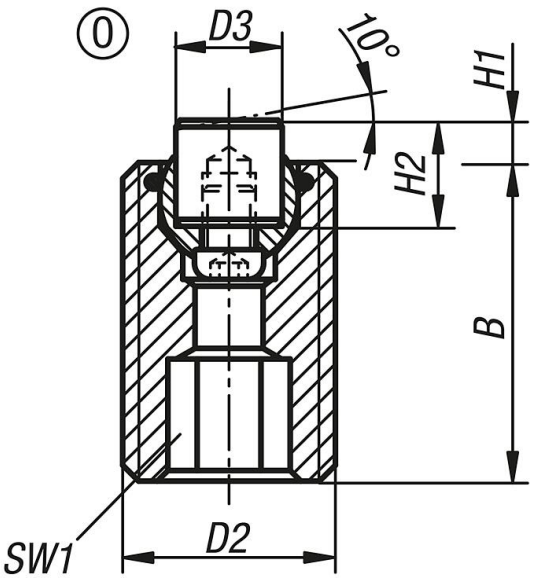

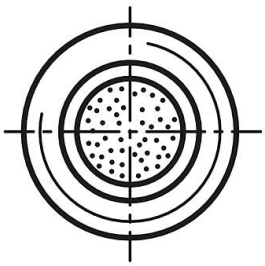

Artikeloverzicht

Bestelnummer	Vorm	B	D2	D3	H1	H2	SW1	Kogel-Ø	Belastbaarheid max. kN (alleen bij statische belasting)	Bestelnummer voor rvs-insert diamant-oppervlak
K0291.520X030	0	30	M20	10	4	10	10	13	37	K0385.10105
K0291.520X050	0	50	M20	10	4	10	10	13	37	K0385.10105
K0291.520X070	0	70	M20	10	4	10	10	13	37	K0385.10105
K0291.524X040	0	40	M24	12	4	10	10	15	55	K0385.12105
K0291.524X080	0	80	M24	12	4	10	10	15	55	K0385.12105

© HEINRICH KIPP WERK GmbH & Co. KG