Bevestigingselementen

Artikelbeschrijving/Productafbeeldingen

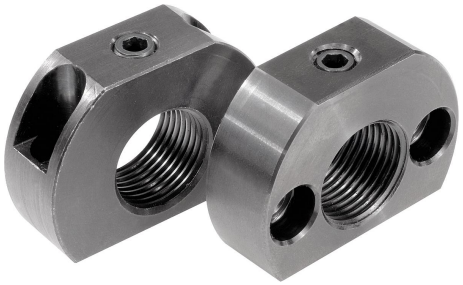

Beschrijving

Grondstof:
Staal.

Uitvoering:
gezwart.

Opmerking:
Bevestigingselementen vormen een montagehulp voor vergrendelingen en zorgen voor een uitbreiding van het toepassingsgebied. Ze kunnen ook voor arreteerbouten worden gebruikt.

Tekeningverwijzing:
Vorm A: montagegat parallel met vergrendelingl
Vorm B: montagegat loodrecht op vergrendeling

Tekeningen

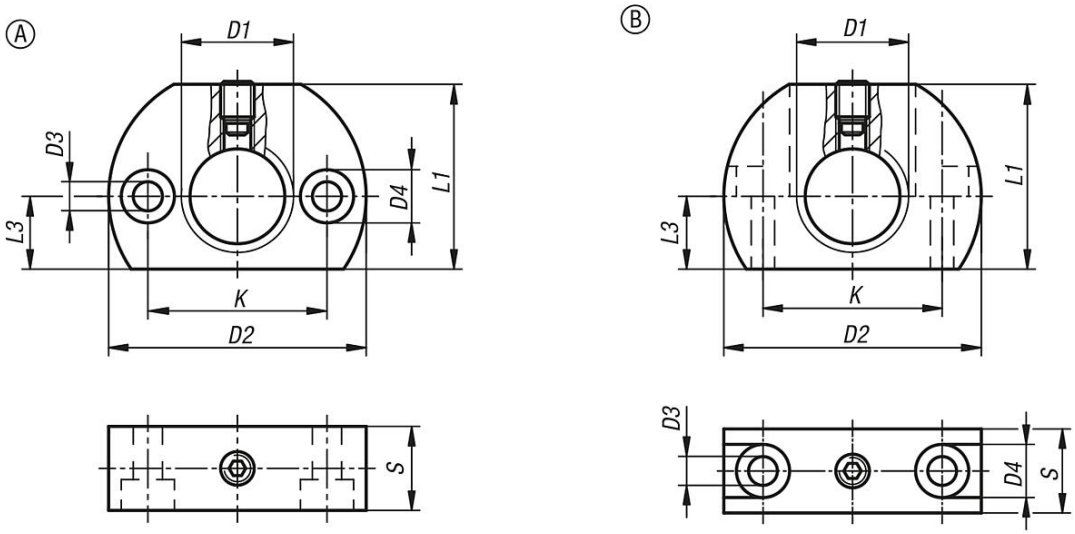

Artikeloverzicht

Bevestigingselementen

Bestelnummer	Vorm	D1	D2	D3	D4	K	L1	L3	S
K0638.112	A	M12	36	5,5	10	24	25	10	12
K0638.1121	A	M12x1,5	36	5,5	10	24	25	10	12
K0638.116	A	M16	46	5,5	10	32	33	13	15
K0638.1161	A	M16x1,5	46	5,5	10	32	33	13	15
K0638.120	A	M20	46	5,5	10	32	33	13	15
K0638.1201	A	M20x1,5	46	5,5	10	32	33	13	15
K0638.212	B	M12	36	5,5	10	24	25	10	12
K0638.2121	B	M12x1,5	36	5,5	10	24	25	10	12
K0638.216	B	M16	46	5,5	10	32	33	13	15
K0638.2161	B	M16x1,5	46	5,5	10	32	33	13	15
K0638.220	B	M20	46	5,5	10	32	33	13	15
K0638.2201	B	M20x1,5	46	5,5	10	32	33	13	15

© HEINRICH KIPP WERK GmbH & Co. KG

Artikeloverzicht