Opname excentrisch en montagegereedschap voor verende zij-aandrukstukken

Artikelbeschrijving/Productafbeeldingen

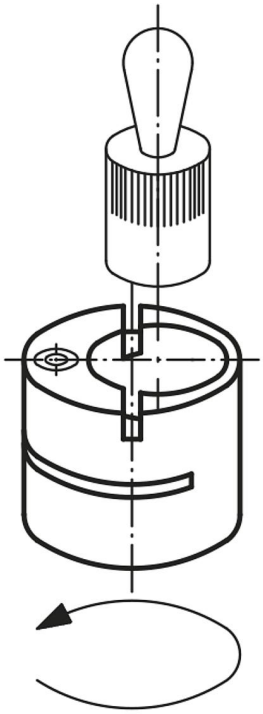

Beschrijving

Grondstof:
Staal.

Uitvoering:
gezwart.

Opmerking:
Met de excenters kunnen zij-aandrukstukken exact aangepast worden aan het werkstuk.

Tekeningverwijzing:
1) Gereedschap

© HEINRICH KIPP WERK GmbH & Co. KG

Opname excentrisch en montagegereedschap voor verende zij-aandrukstukken

Tekeningen

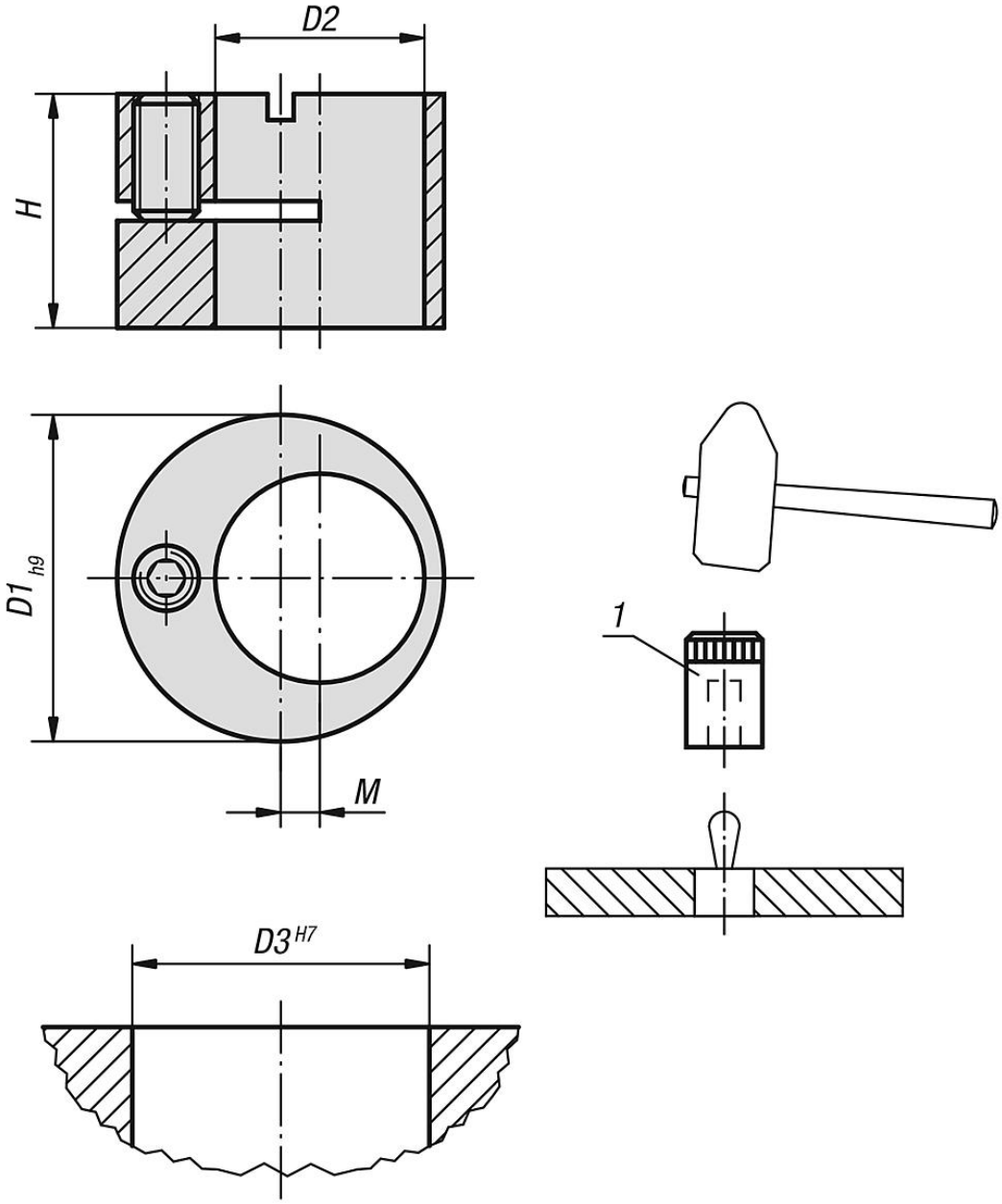

Artikeloverzicht

Montagegereedschap

Bestelnummer	Passend voor Verende zijdrukstukken met D =
K0369.03	6
K0369.05	10
K0369.08	12
K0369.10	16

Opname excentrisch voor verende zij-aandrukstukken

© HEINRICH KIPP WERK GmbH & Co. KG

Opname excentrisch en montagegereedschap voor verende zij-aandrukstukken

Artikeloverzicht

Bestelnummer	D1	D2	D3	H	M	Passend voor Verende zijdrukstukken met D =
K0369.120	12	6	12	9,9	2	6
K0369.160	16	10	16	11,9	2	10
K0369.180	18	12	18	13,9	2	12
K0369.250	25	16	25	17,9	3	16

© HEINRICH KIPP WERK GmbH & Co. KG