Grippers vierkant

Artikelbeschrijving/Productafbeeldingen

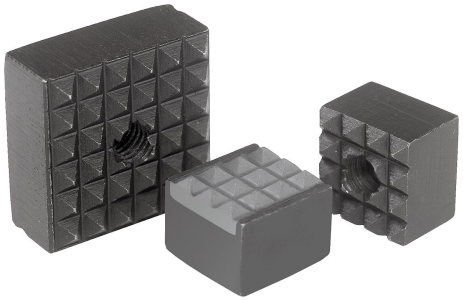

Beschrijving

Grondstof:
Gereedschapsstaal gehard resp. hardmetaal.

Uitvoering:
gezwart.

Opmerking:
De grippers zijn bijzonder geschikt voor montage in spanarmen, grijpersystemen, spaninrichtingen en spanbekken.
Door het gebruik van grippers lukt de transmissie van hoge draaimomenten ook bij harde materialen en onregelmatige oppervlakken. Grippers verzekeren zeer hoge spankrachten bij zware snijdruk.
De kartelpuntjes uit hardmetaal zijn gesoldeerd.

Tekeningverwijzing:
Vorm A: gereedschapsstaal
Vorm B: gereedschapsstaal, karteling uit hardmetaal
Vorm C: gereedschapsstaal

Tekeningen

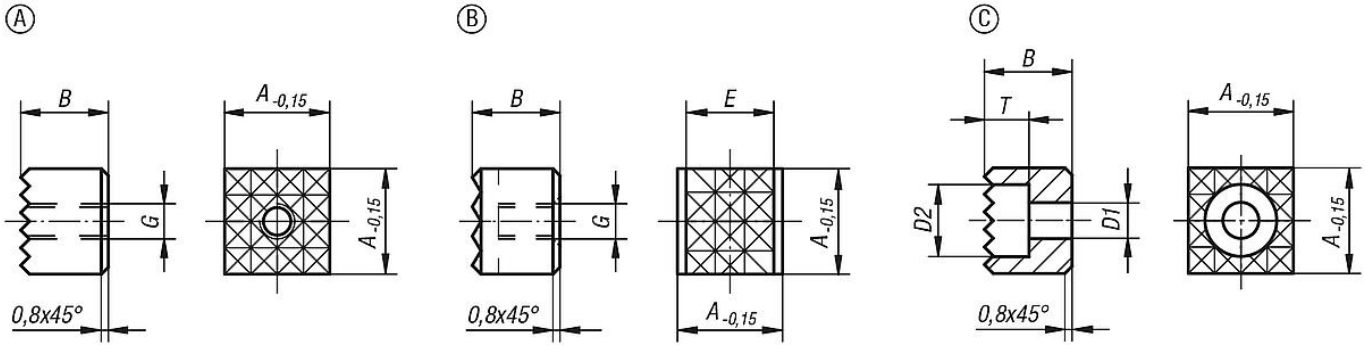

Artikeloverzicht

Grippers vierkant

Bestelnummer	Vorm	A	B	D1	D2	E	G	T	Karteling
K0387.1005	A	10	10	-	-	-	M5	-	extra fijn
K0387.101205	A	10	12	-	-	-	M5	-	extra fijn
K0387.1205	A	12	10	-	-	-	M5	-	fijn
K0387.121205	A	12	12	-	-	-	M5	-	fijn
K0387.1606	A	16	10	-	-	-	M6	-	fijn
K0387.161206	A	16	12	-	-	-	M6	-	fijn
K0387.2005	A	20	10	-	-	-	M5	-	fijn
K0387.201205	A	20	12	-	-	-	M5	-	fijn
K0387.2506	A	25	10	-	-	-	M6	-	fijn
K0387.251206	A	25	12	-	-	-	M6	-	fijn
K0387.12057	B	12	10	-	-	10,3	M5	-	fijn
K0387.1210048	C	12	10	4,5	8	-	-	5,6	fijn
K0387.1212048	C	12	12	4,5	8	-	-	5,6	fijn
K0387.1610048	C	16	10	4,5	8	-	-	5,6	fijn
K0387.1612048	C	16	12	4,5	8	-	-	5,6	fijn
K0387.2010058	C	20	10	5,5	10	-	-	6,6	fijn

© HEINRICH KIPP WERK GmbH & Co. KG

Grippers vierkant

Artikeloverzicht

Bestelnummer	Vorm	A	B	D1	D2	E	G	T	Karteling
K0387.2012058	C	20	12	5,5	10	-	-	6,6	fijn
K0387.2510068	C	25	10	6,6	11	-	-	7,6	fijn
K0387.2512068	C	25	12	6,6	11	-	-	7,6	fijn

© HEINRICH KIPP WERK GmbH & Co. KG