K0155_IG

Stergreep biopolymeer binnendraad

Artikelbeschrijving/Productafbeeldingen

Beschrijving

Grondstof:
Biopolymeer. Bus staal.

Uitvoering:
Bus verzinkt en blauw gepassiveerd.

Voordelen:
Deze biokunststof is volledig gefabriceerd uit duurzame grondstoffen (aardolievrij).
Ontzien van uitputtelijke fossiele resources.
De houtvezels komen voor 100% uit duurzaam beheerde bossen in Duitsland.

Kenmerken:
Goede mechanische sterkte (gecontroleerd, met minimaal dubbele veiligheid).
Biopolymeer is recyclebaar (vergelijkbaar met thermoplasten).
Geschikt voor buitentoepassingen (niet biologisch afbreekbaar).
Goede bestendigheid tegen sterke zuren en logen.
Kortstondig bestendig tegen alcoholen, brandstoffen, minerale olie, vetten.

Tekeningen

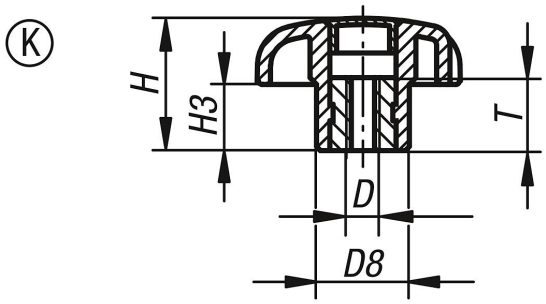

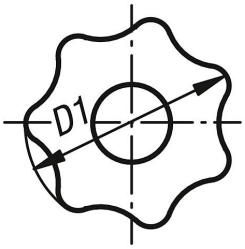

Artikeloverzicht

Bestelnummer	Vorm	Kleur basislichaam	D	D1	D8	H	H3	T
K0155.102051143	K	beuken naturel	M5	32	14	20	10	10
K0155.10206143	K	beuken naturel	M6	32	14	20	10	10
K0155.10208143	K	beuken naturel	M8	40	18	25	13	14
K0155.102081143	K	beuken naturel	M8	50	22	32	17	14
K0155.102101143	K	beuken naturel	M10	40	18	25	13	14
K0155.10210143	K	beuken naturel	M10	50	22	32	17	14
K0155.102121143	K	beuken naturel	M12	50	22	32	17	18
K0155.10205190	K	antracietgrijs RAL 7021	M5	32	14	20	10	10
K0155.1020690	K	antracietgrijs RAL 7021	M6	32	14	20	10	10
K0155.1020890	K	antracietgrijs RAL 7021	M8	40	18	25	13	14

© HEINRICH KIPP WERK GmbH & Co. KG

Stergreep biopolymeer binnendraad

Artikeloverzicht

Bestelnummer	Vorm	Kleur basislichaam	D	D1	D8	H	H3	T
K0155.10208190	K	antracietgrijs RAL 7021	M8	50	22	32	17	14
K0155.10210190	K	antracietgrijs RAL 7021	M10	40	18	25	13	14
K0155.1021090	K	antracietgrijs RAL 7021	M10	50	22	32	17	14
K0155.10212190	K	antracietgrijs RAL 7021	M12	50	22	32	17	18

© HEINRICH KIPP WERK GmbH & Co. KG