K0444_A

Oliestandaanwijzer vorm A, zonder thermometer

Artikelbeschrijving/Productafbeeldingen

Beschrijving

Grondstof:
Huis staal.
Kijkglas thermoplast polyamide.
O-ring en pakking rubber (NBR).
Reflector aluminium.
Schroef en zeskantmoer staal.

Uitvoering:
Huis zwart gelakt.
Kijkglas transparant, hoge mechanische sterkte, verouderingsbestendig, temperatuurbestendig bij olie tot 100 °C, bij water tot 70 °C.
Reflector wit gelakt, markeringsstrepen resp. schaal zwart.
Schroef en zeskantmoer verzinkt.

Opmerking:
De oliestandaanwijzers kunnen gemonteerd worden zoals aangegeven op de tekening of direct in draadgaten.
Hartafstand voor de montagegaten = L1 ±0,5.
De oliestandaanwijzers zijn geschikt voor tanks die zonder druk werken.
Maximale bedrijfstemperatuur: 100 °C.

Tekeningverwijzing:
1) Pakking
2) O-ring

Tekeningen

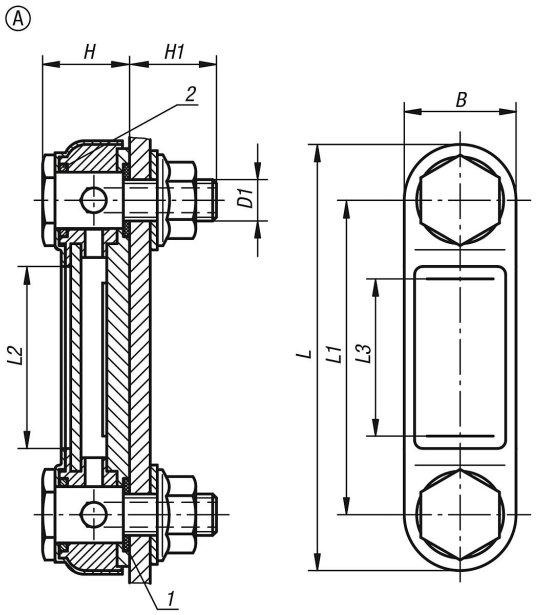

Artikeloverzicht

Bestelnummer	Vorm	B	D1	H	H1	L	L1	L2	L3	Aantal bevestigingsschroeven
K0444.107610	A	31	M10	24,5	20	107	76	39	37	2
K0444.107612	A	31	M12	24,5	20	107	76	39	37	2

© HEINRICH KIPP WERK GmbH & Co. KG

Oliestandaanwijzer vorm A, zonder thermometer

Artikeloverzicht

Bestelnummer	Vorm	B	D1	H	H1	L	L1	L2	L3	Aantal bevestigingsschroeven
K0444.112710	A	31	M10	24,5	20	156	127	90	80	2
K0444.112712	A	31	M12	24,5	20	156	127	90	80	2
K0444.125412	A	34	M12	33	17	286	254	200	178	2

© HEINRICH KIPP WERK GmbH & Co. KG