Trekspanner

Artikelbeschrijving/Productafbeeldingen

Beschrijving

Grondstof:
Huis en nok gereedschapsstaal.
Greep gehard staal.
Kogelknop duroplast PF 31.

Uitvoering:
Huis en nok gehard en gezwart.
Greep gezwart.
Kogelknop zwart.

Opmerking:
* Max. werkstukdikte, zie blokkeerpen K0910 (maat C).
** Toegelaten handkracht voor de greep.

Toebehoren:
Standaardgreep K0915.
Inschroefgreep met koppelbegrenzing K0916.

© HEINRICH KIPP WERK GmbH & Co. KG

Trekspanner

Tekeningen

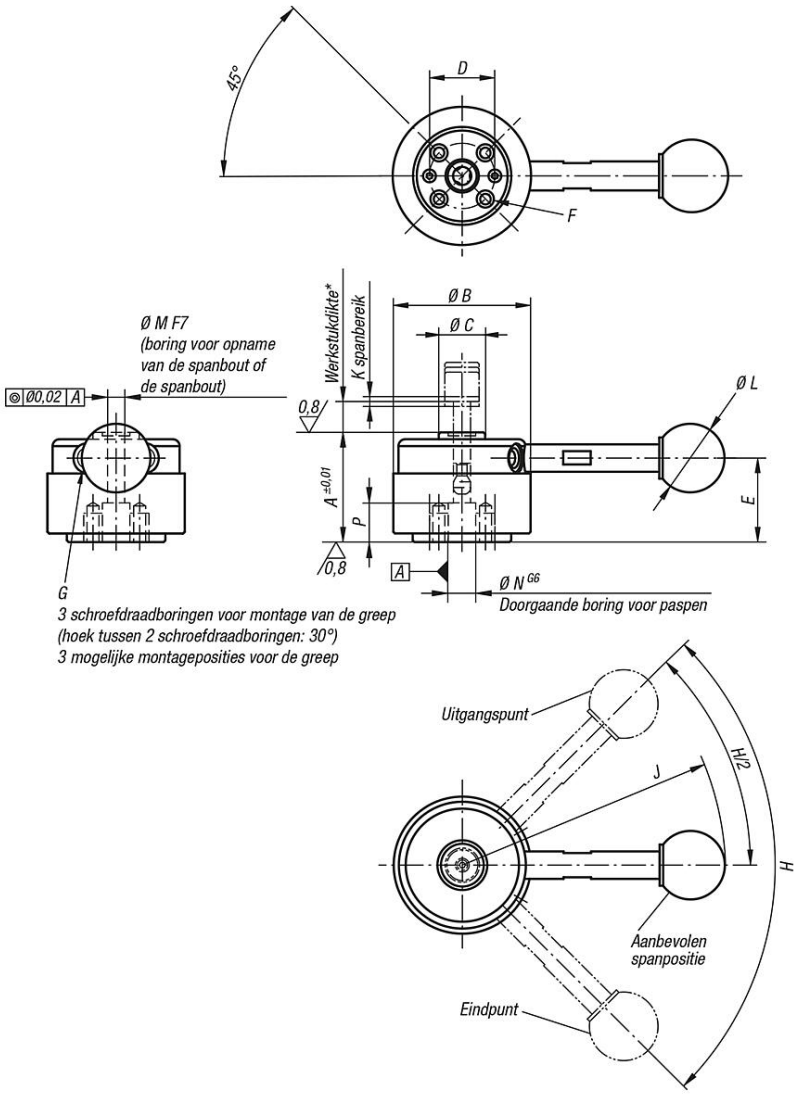

Artikeloverzicht

Trekspanner

Bestelnummer	Uitvoering 1	A	B	C	D	E	F	G	H	J	K	L	M	N	P	Spankracht N	Aanbevolen tolerantie voor werkstukdikte	Handkracht FH N	Houdkracht N
K0910.324000	zonder greep	32	40	13,5	18	24,5	M4x8	M5	90°	-	1,5	-	5	8	10	900	±0,3*	150**	2000
K0910.324001	met greep	32	40	13,5	18	24,5	M4x8	M5	90°	76,5	1,5	20	5	8	10	900	±0,3*	150**	2000
K0910.405000	zonder greep	40	50	18	25	30,7	M6x9	M6	110°	-	2	-	8	12	13	2500	±0,5*	200**	5500
K0910.405001	met greep	40	50	18	25	30,7	M6x9	M6	110°	111,5	2	25	8	12	13	2500	±0,5*	200**	5500

© HEINRICH KIPP WERK GmbH & Co. KG