Veerscharnieren Aluminiumprofiel-spanveerscharnieren 1,3 Nm, veer sluitend

Artikelbeschrijving/Productafbeeldingen

Beschrijving

Grondstof:
Aluminium 6060 T5.
Afdekplug PA 6.6.
Onderlegschijven POM.

Uitvoering:
Zwart geanodiseerd
Kleurloos geanodiseerd.

Opmerking:
De scharnieren zijn uitgerust met een geïntegreerde spanveer van staal. Daarmee kunnen deuren en kleppen automatisch worden geopend en gesloten.
Openingshoek 180°.

Draaimoment van de veer:
M(0°) : 0,5 Nm / M(90°) : 0,7 Nm / M(180°) : 1 Nm

De scharnieren zijn ontworpen voor ruim 10.000 schakelingen.

Bevestiging door cilinderkopschroeven volgens DIN 912/ DIN EN ISO 4762.

Temperatuurbereik:
van -20 °C tot +80 °C

Toebehoren:
Cilinderkopschroeven met binnenzeskant DIN 912/ DIN EN ISO 4762.

© HEINRICH KIPP WERK GmbH & Co. KG

Veerscharnieren Aluminiumprofiel-spanveerscharnieren 1,3 Nm, veer sluitend

Tekeningen

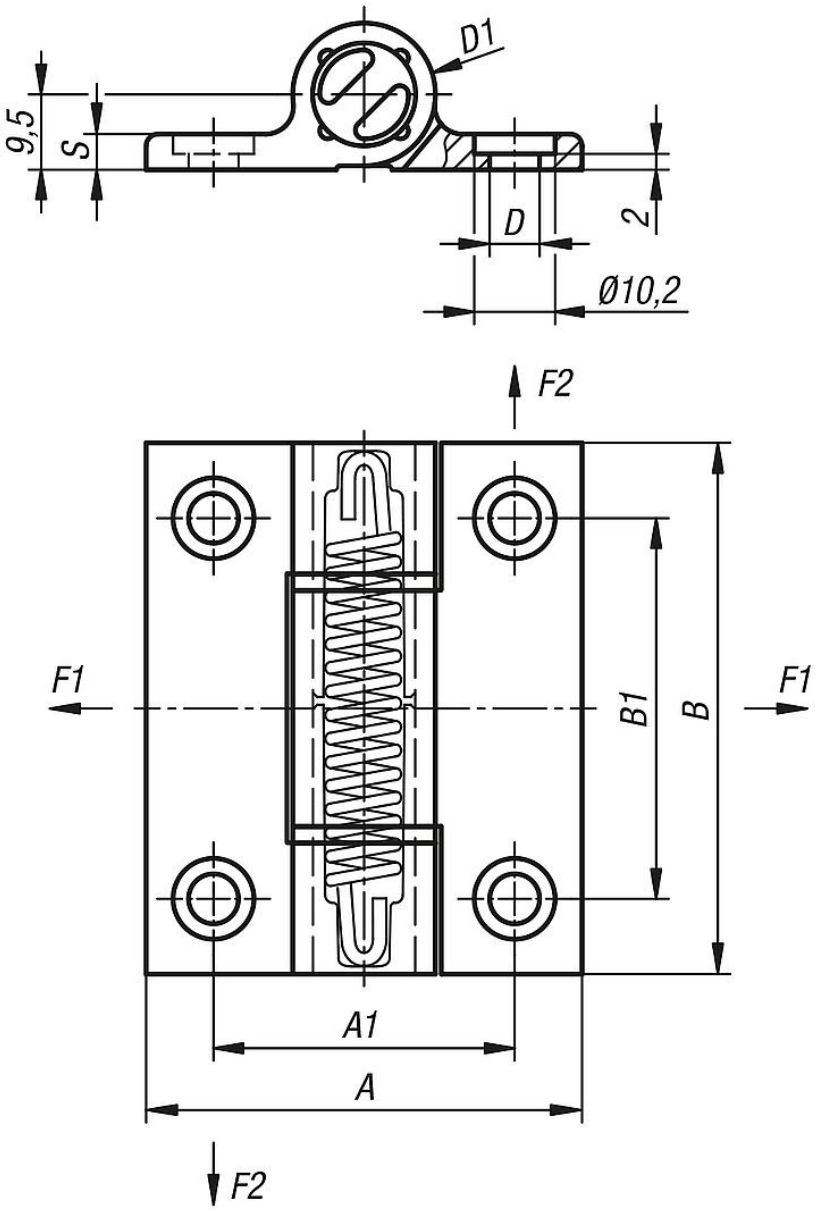

Scharnieren met sluitveer

Draairichting deuren

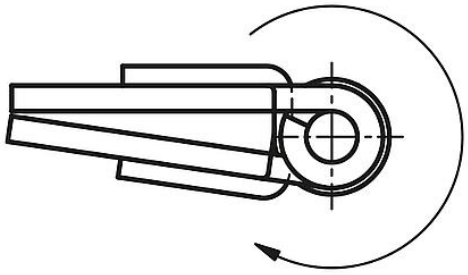

Artikeloverzicht

Bestelnummer	Kleur basislichaam	Oppervlak basislichaam	A	A1	B	B1	D	D1	S	F1 N	F2 N
K1181.556711	zwart	geanodiseerd	55	38	67	48	6,3	18	4,5	5000	4200
K1181.55671	kleurloos	geanodiseerd	55	38	67	48	6,3	18	4,5	5000	4200

© HEINRICH KIPP WERK GmbH & Co. KG