Scharnierklemstukken zonder klemhefboom

Artikelbeschrijving/Productafbeeldingen

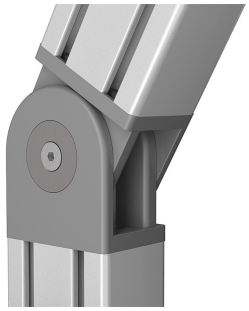

Beschrijving

Grondstof:
Scharnier zinkspuitgietwerk.
Fixeringen zinkspuitgietwerk.
Afstandsringen rvs.
Schroefdraadbussen en verzonken schroeven staal.

Uitvoering:
Scharnier aluminiumkleur gelakt.

Fixeringen verzinkt.
Afstandsringen blank.
Schroefdraadbussen en verzonken schroeven verzinkt.

Opmerking:
Scharnieren voor verbinding van twee profielen onder een willekeurige hoek.
Het verstelbereik is van 0° tot 180°. Het scharnier kan ook als heavy-duty scharnier worden ingezet.

Wanneer de afstandsringen zijn geplaatst dan is het scharnier vrij beweegbaar. Wanneer deze worden verwijderd, kan het als star hoekelement worden gebruikt. De scharnieren zijn bijzonder goed geschikt voor instelbare beugels, draaibare dragers en dergelijke toepassingen.

Tekeningen

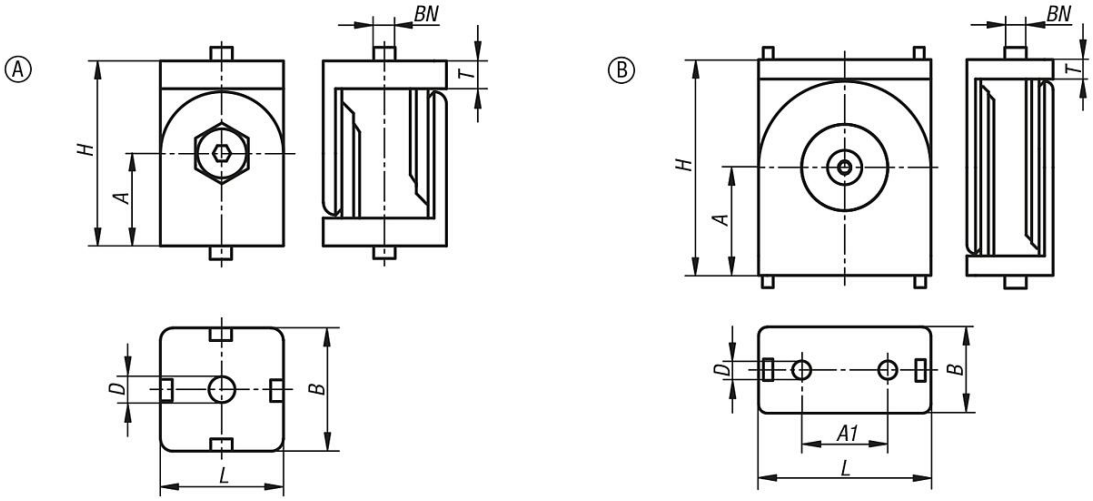

Artikeloverzicht

Bestelnummer	Type	BN=Gleufbreedte	Vorm	A	A1	B	D	H	L	T
K1051.063030	I	6	A	22,5	-	30	6,4	45	30	7
K1051.084040	I	8	A	30	-	40	8,4	60	40	9

© HEINRICH KIPP WERK GmbH & Co. KG

Scharnierklemstukken zonder klemhefboom

Artikeloverzicht

Bestelnummer	Type	BN=Gleufbreedte	Vorm	A	A1	B	D	H	L	T
K1051.084080	I	8	B	50	40	40	8,4	100	80	9
K1051.083030	B	8	A	22,5	-	30	8,3	45	30	7
K1051.104545	B	10	A	30	-	45	8,5	60	45	8
K1051.104590	B	10	B	50	45	45	8,5	100	90	9

© HEINRICH KIPP WERK GmbH & Co. KG