Conusgreep met binnendraad, vorm E

Artikelbeschrijving/Productafbeeldingen

Beschrijving

Grondstof:
Duroplast PF 31, zwart.
Bus staal, verzinkt.

Uitvoering:
hoogglans gepolijst.

Op aanvraag:
Andere kleuren.

Tekeningen

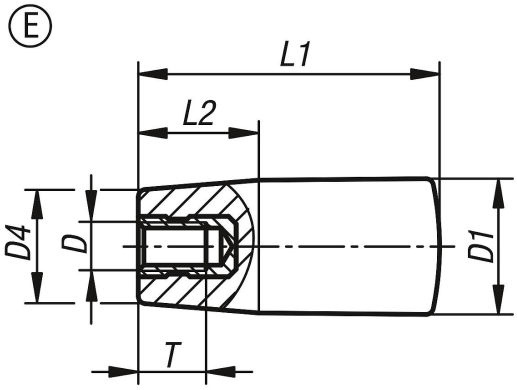

Artikeloverzicht

Bestelnummer	Vorm	D	D1	D4	L1	L2	T
K1202.20518	E	M5	18	15	40	16	7,5
K1202.20618	E	M6	18	15	40	16	9
K1202.20823	E	M8	23	19	65	24	12
K1202.20828	E	M8	28	22	90	32	12
K1202.21028	E	M10	28	22	90	32	15

© HEINRICH KIPP WERK GmbH & Co. KG