Vergrendeling rvs met aanslag, vorm A

Artikelbeschrijving/Productafbeeldingen

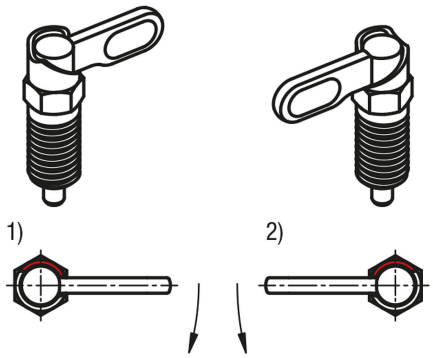

Beschrijving

Grondstof:
Rvs 1.4305.

Uitvoering:
blank. Arreteerstift geslepen, niet gehard.

Opmerking:
Vergrendelingen worden toegepast als de arreteerstift tijdelijk niet mag uitsteken. Door de vergrendeling 180° te draaien, wordt de arreteerstift naar binnen getrokken. Een arreteergleuf zorgt ervoor dat de grendel in deze positie blijft. Met behulp van een 180° aanslag word voorkomen dat de arreteergleuf overgeslagen word en zodoende de arreteerstift weer te voorschijn komt. Met de keuze van de aanslagzijde word de draairichting van de vergrendeling bepaald.

Tekeningverwijzing:
1) Aanslag links
2) Aanslag rechts

© HEINRICH KIPP WERK GmbH & Co. KG

Vergrendeling rvs met aanslag, vorm A

Tekeningen

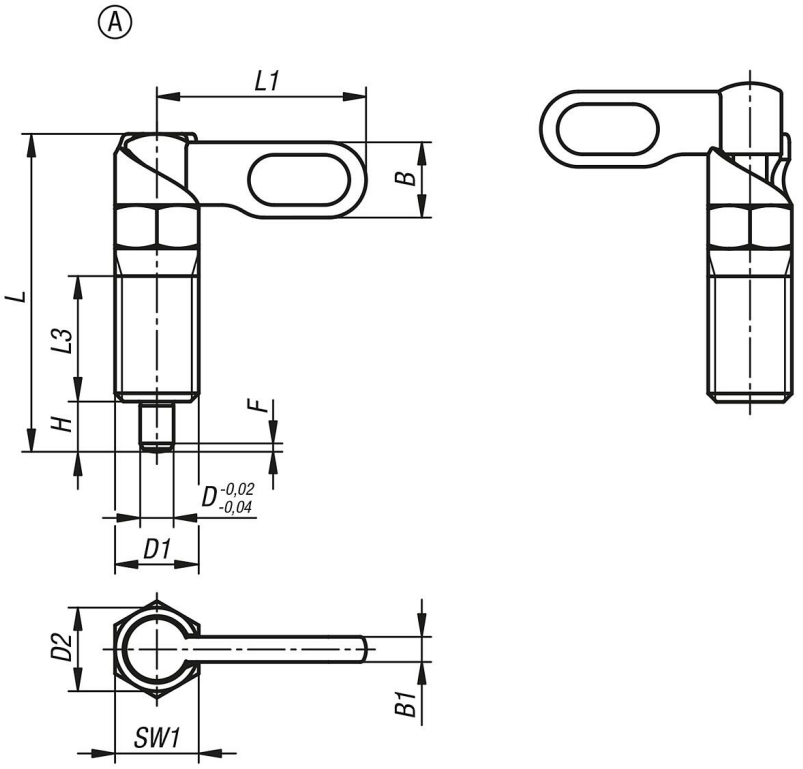

Artikeloverzicht

Bestelnummer	Vorm	Uitvoering 2	D	D1	D2	L	L1	L3	B	B1	H	SW1	F x 30°	Veerkracht begin F1 ca. N	Veerkracht einde F2 ca. N
K1285.1040410	A	links	4	M10	10	38	25	15	9	3	6	10	1	8	14
K1285.1040510	A	links	5	M10	10	38	25	15	9	3	6	10	1,3	8	14
K1285.1040610	A	links	6	M10	10	38	25	15	9	3	6	10	1,8	8	14
K1285.1040512	A	links	5	M12	12	47,8	30	19	10,8	3,6	8	12	1,3	8	15
K1285.1040612	A	links	6	M12	12	47,8	30	19	10,8	3,6	8	12	1,8	8	15
K1285.1040812	A	links	8	M12	12	47,8	30	19	10,8	3,6	8	12	2,3	8	15
K1285.1040616	A	links	6	M16	16	60,4	40	26	14,4	4,8	10	16	1,8	15	35
K1285.1040816	A	links	8	M16	16	60,4	40	26	14,4	4,8	10	16	2,3	15	35
K1285.1041016	A	links	10	M16	16	60,4	40	26	14,4	4,8	10	16	2,8	15	35
K1285.10408201	A	links	8	M20x1,5	20	70	50	30	18	6	12	20	2,3	20	60
K1285.10410201	A	links	10	M20x1,5	20	70	50	30	18	6	12	20	2,8	20	60
K1285.10412201	A	links	12	M20x1,5	20	70	50	30	18	6	12	20	3	20	60
K1285.2040410	A	rechts	4	M10	10	38	25	15	9	3	6	10	1	8	14
K1285.2040510	A	rechts	5	M10	10	38	25	15	9	3	6	10	1,3	8	14
K1285.2040610	A	rechts	6	M10	10	38	25	15	9	3	6	10	1,8	8	14
K1285.2040512	A	rechts	5	M12	12	47,8	30	19	10,8	3,6	8	12	1,3	8	15
K1285.2040612	A	rechts	6	M12	12	47,8	30	19	10,8	3,6	8	12	1,8	8	15
K1285.2040812	A	rechts	8	M12	12	47,8	30	19	10,8	3,6	8	12	2,3	8	15
K1285.2040616	A	rechts	6	M16	16	60,4	40	26	14,4	4,8	10	16	1,8	15	35
K1285.2040816	A	rechts	8	M16	16	60,4	40	26	14,4	4,8	10	16	2,3	15	35
K1285.2041016	A	rechts	10	M16	16	60,4	40	26	14,4	4,8	10	16	2,8	15	35
K1285.20408201	A	rechts	8	M20x1,5	20	70	50	30	18	6	12	20	2,3	20	60
K1285.20410201	A	rechts	10	M20x1,5	20	70	50	30	18	6	12	20	2,8	20	60
K1285.20412201	A	rechts	12	M20x1,5	20	70	50	30	18	6	12	20	3	20	60

© HEINRICH KIPP WERK GmbH & Co. KG

Vergrendeling rvs met aanslag, vorm A

Artikeloverzicht