Beugelspanner horizontaal zware uitvoering met tegenhouder

Artikelbeschrijving/Productafbeeldingen

Beschrijving

Grondstof:
Staal of rvs.

Uitvoering:
Staal verzinkt.
Roestvast staal blank.
Oliebestendige kunststof greep.

Opmerking:
De beugelspanners zijn bijzonder geschikt voor het snelle sluiten en bevestigen van deksels en kleppen.
De stelweg kan aan de beugel voor elke uitvoering individueel worden ingesteld.

Tekeningen

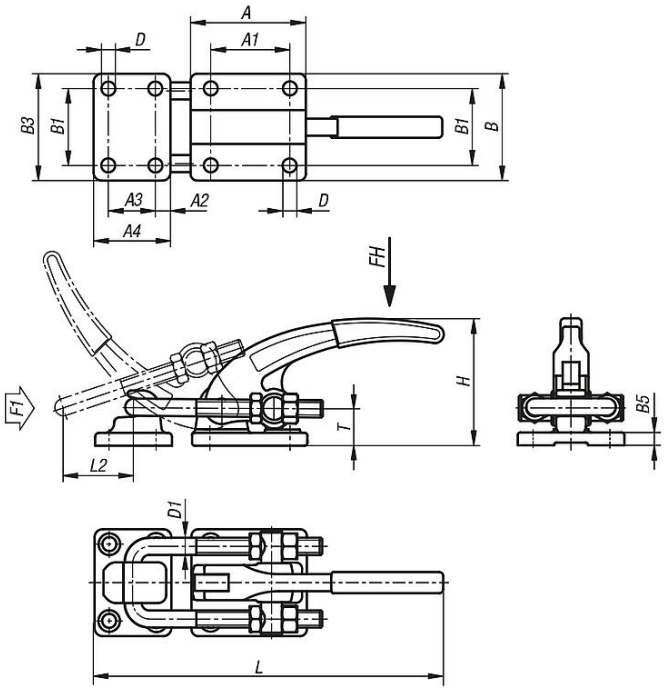

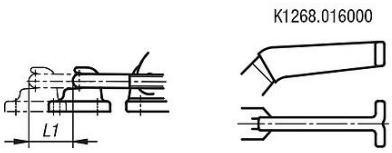

© HEINRICH KIPP WERK GmbH & Co. KG

Beugelspanner horizontaal zware uitvoering met tegenhouder

Artikeloverzicht

Beugelspanner horizontaal zware uitvoering met tegenhouder

Bestelnummer	Materiaal basiselement	Handkracht FH N	Trekkracht F1 N	A	A1	A2	A3	A4	B	B1	B3	B5	D	D1	H	Stelweg L min.	Stelweg L max.	L1	Spanweg L2	T
K1268.016000	staal	300	16000	85,8	57,2	-	34,9	57,2	79,4	57,2	80,5	9,6	10,3	9,6	95,5	274,5	297,3	22,8	87	28,6
K1268.030000	staal	500	30000	85,8	57,2	11,2	34,9	57,2	79,4	57,2	80,5	9,6	10,3	12,7	93,8	249,6	278	28,4	50	28,6
K1268.130000	rvs	500	30000	85,8	57,2	11,2	34,9	57,2	79,4	57,2	80,5	9,6	10,3	12,7	93,8	249,6	278	28,4	50	28,6

© HEINRICH KIPP WERK GmbH & Co. KG